Задание №2 Вариант №4

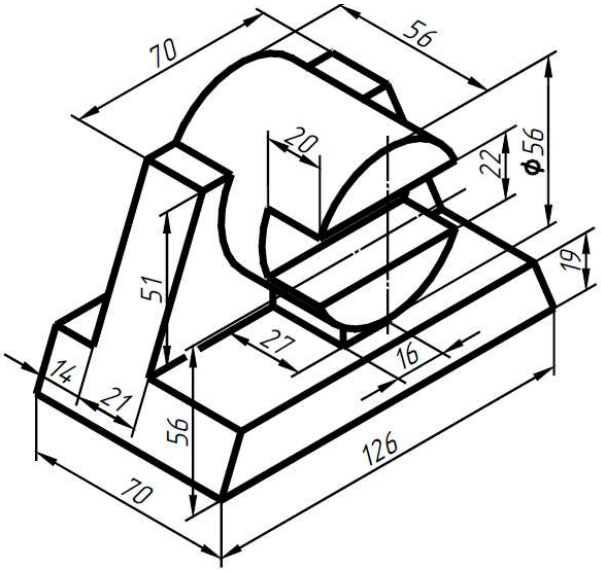

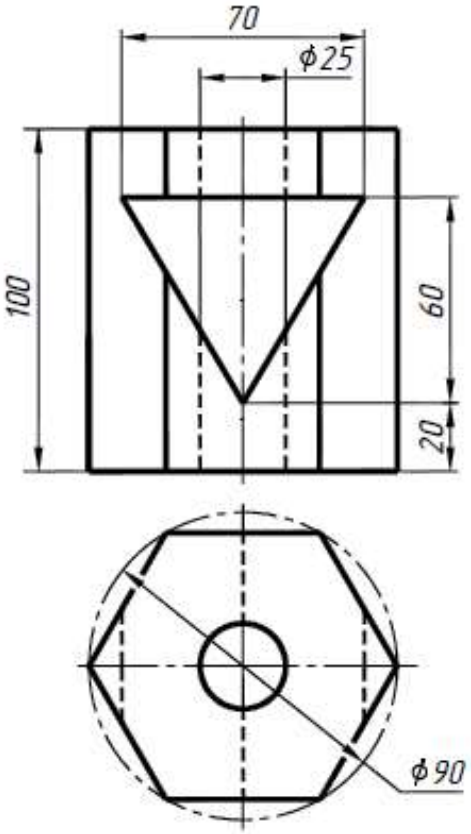

Работа №1 *Работа №2*

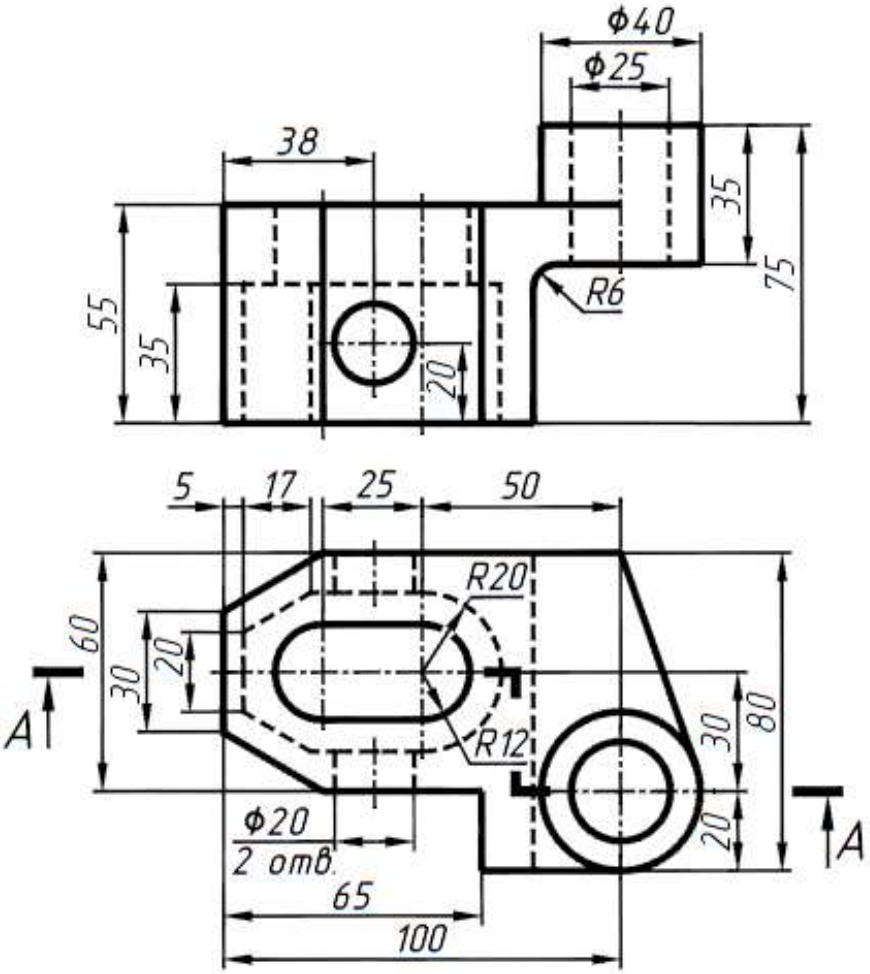

Работа №3