*Задание №2 Вариант №28*

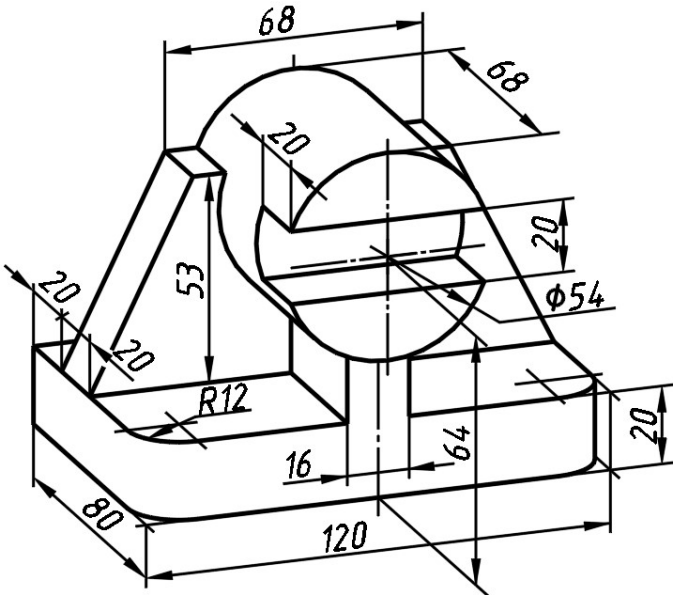


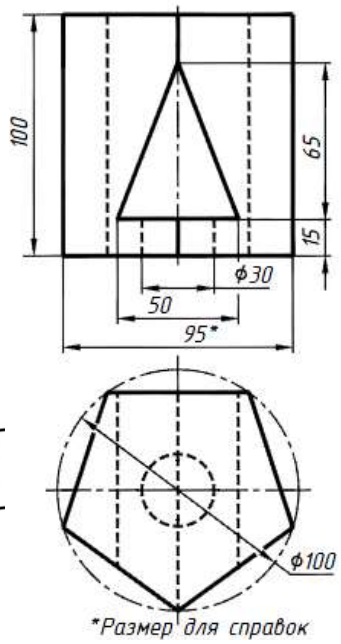


*Работа №1* *Работа №2*

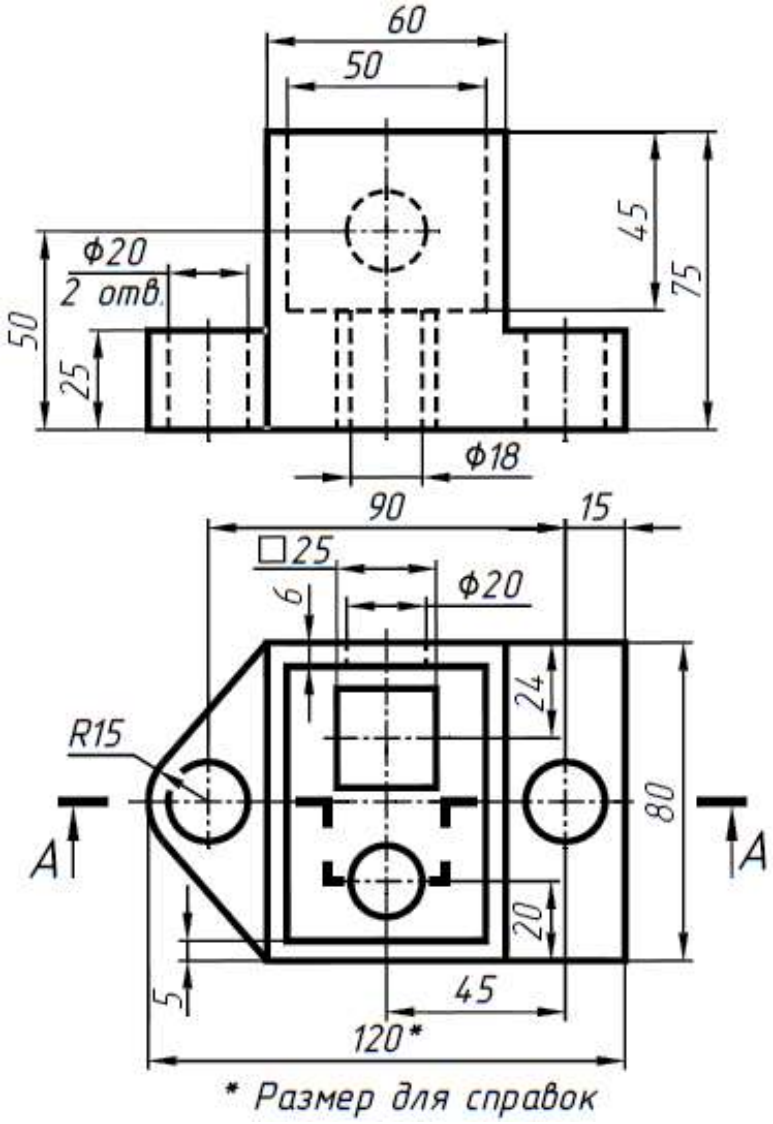


*Работа №3*