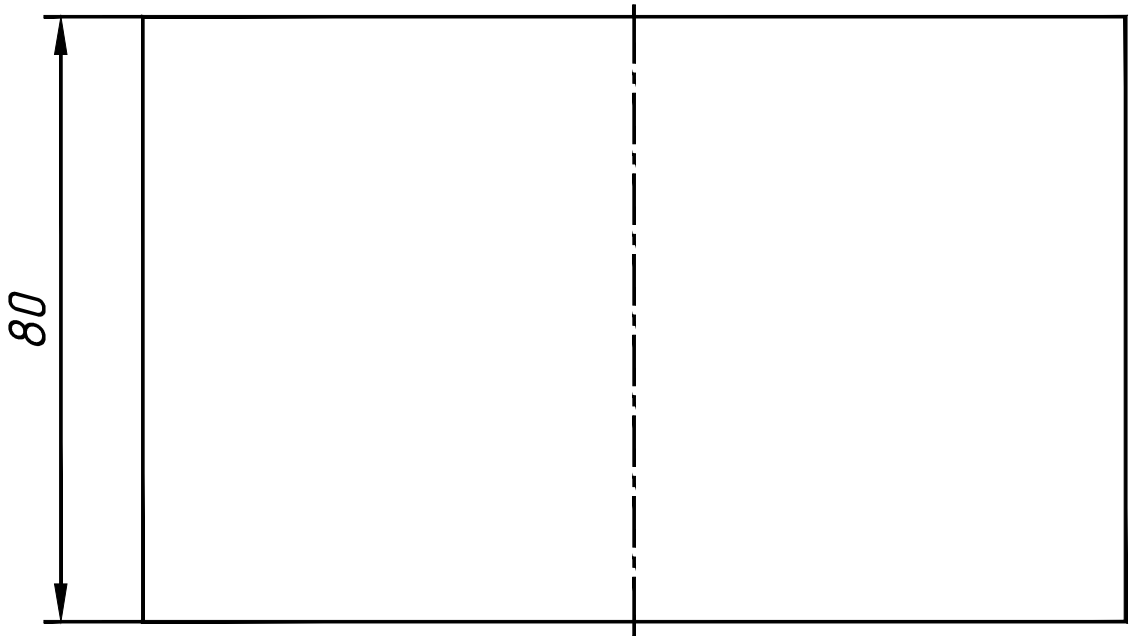
80

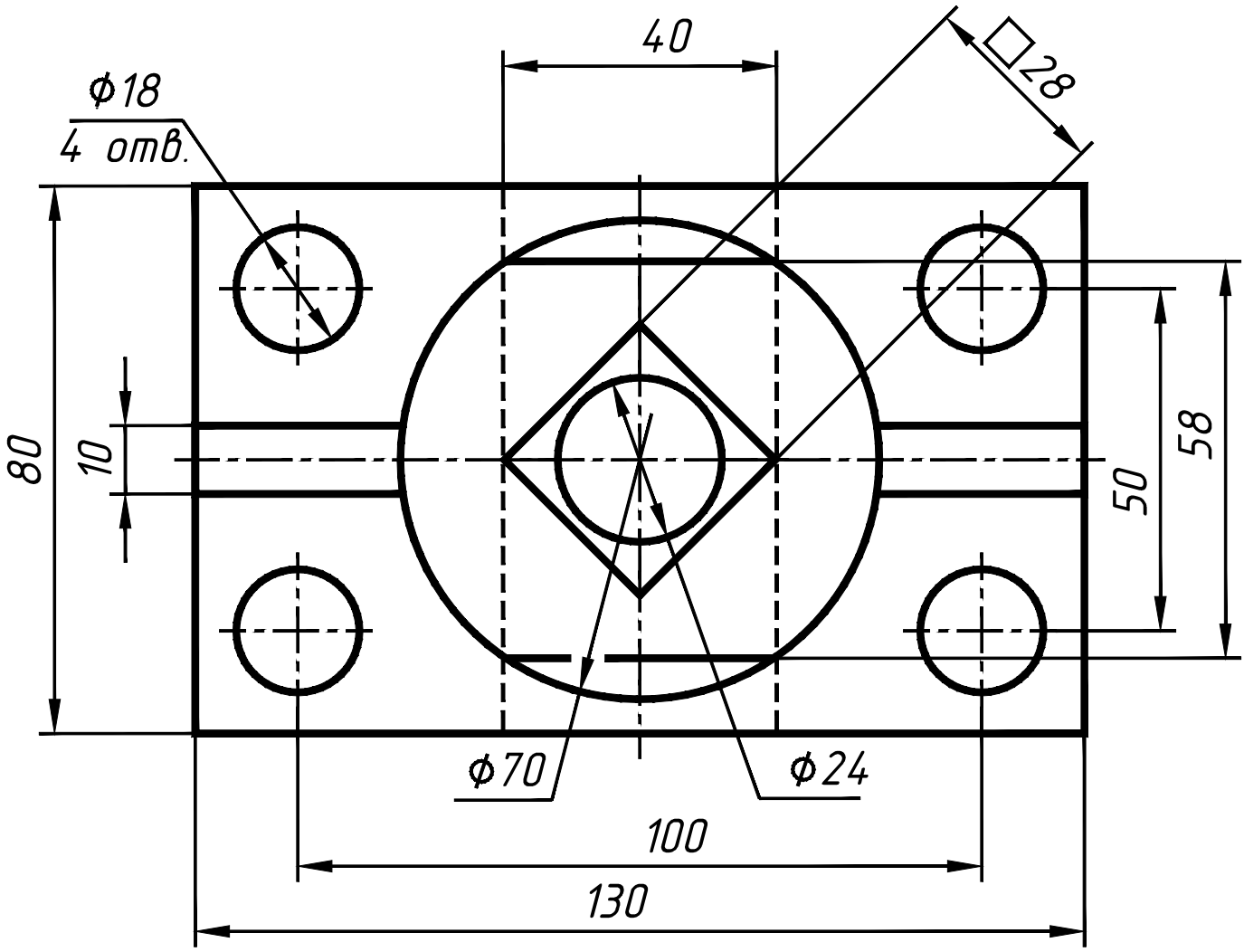
40
□28
Ф18
4 отв.
80
10
58
50
Ф70
Ф24
100
130

345

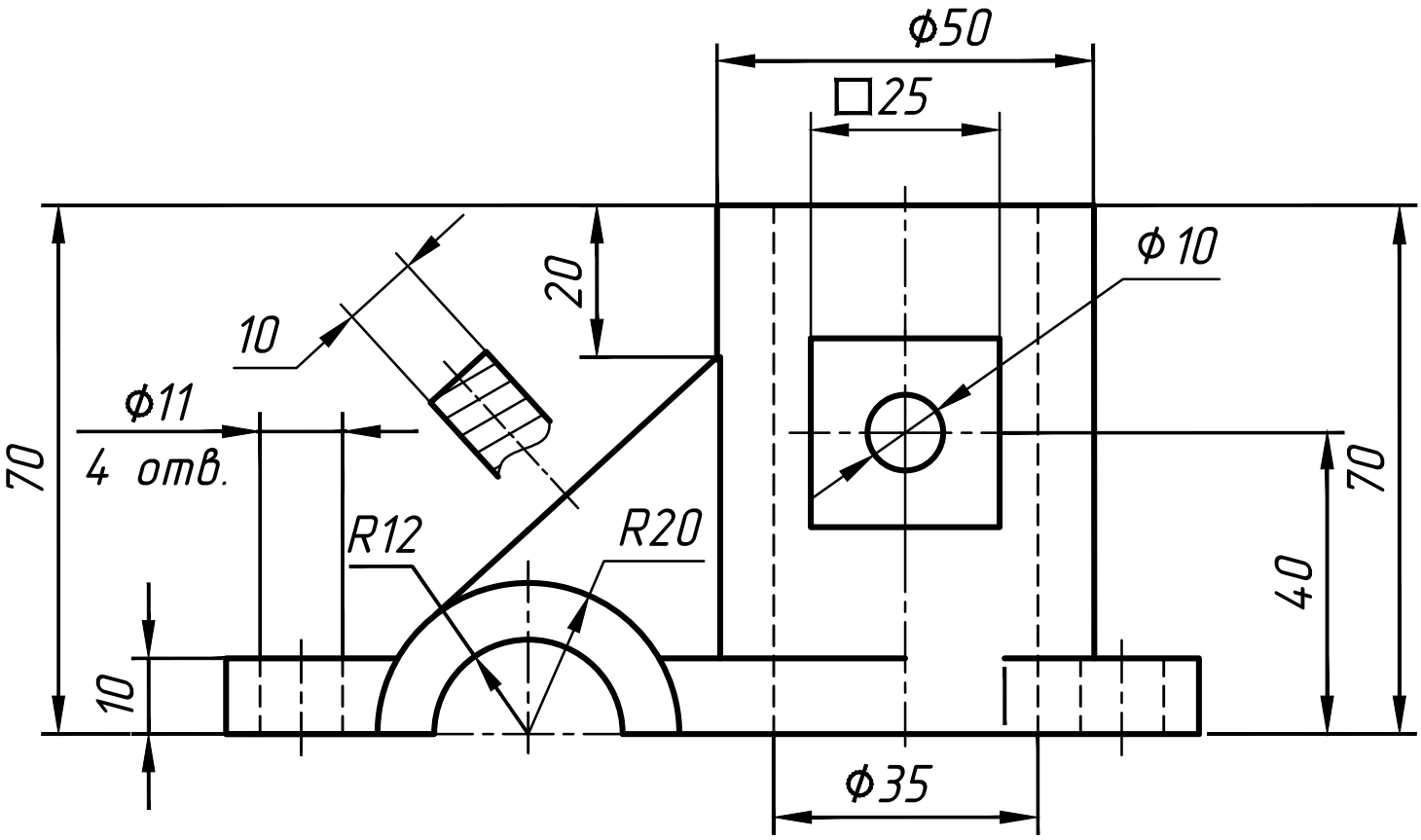
ϕ50
□25
ϕ10
20
10
ϕ11
4 отв.
70
70
40
R12
R20
10
ϕ35

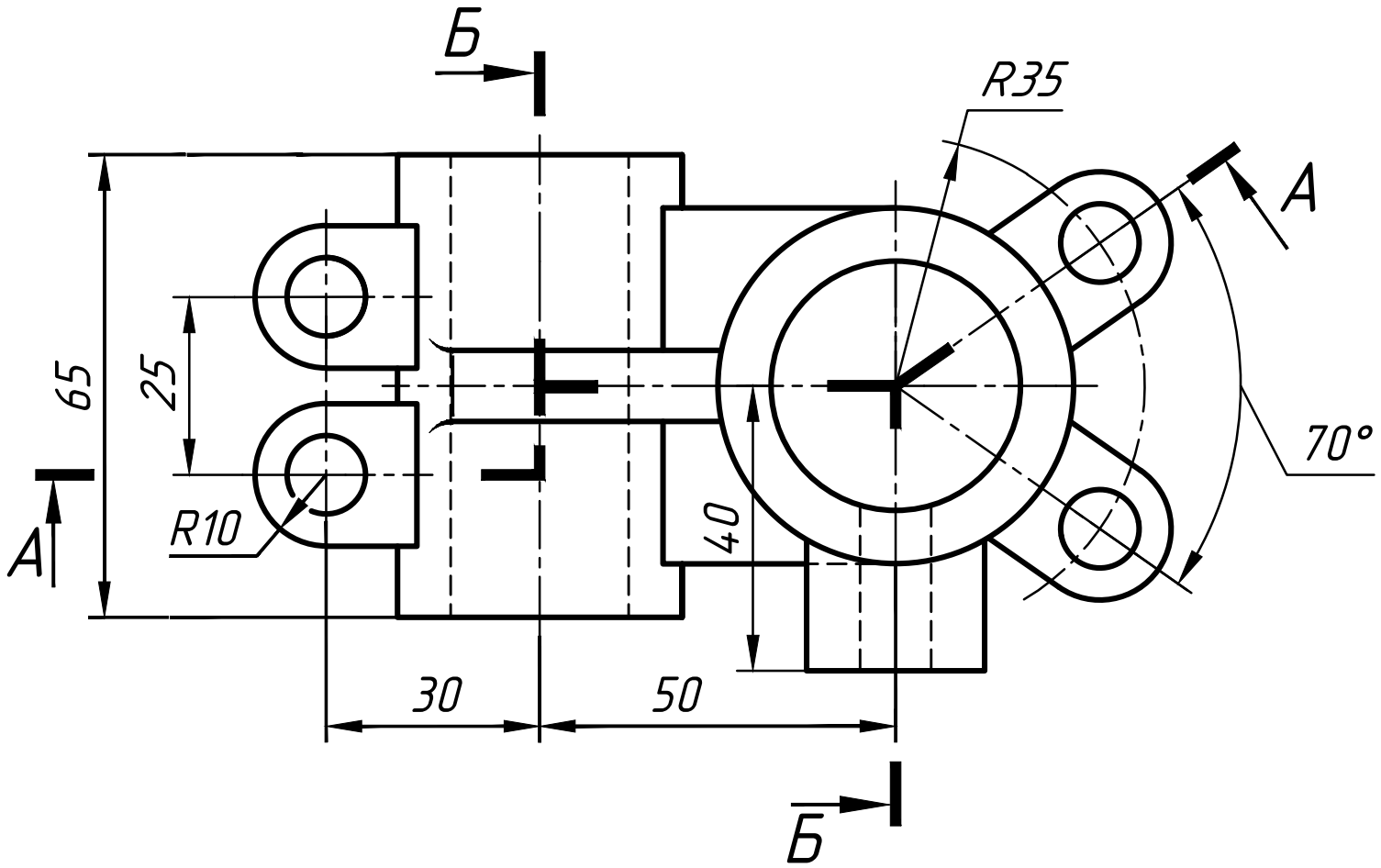
Б
R35
A
65
25
70°
R10
40
A
30
50
Б