228

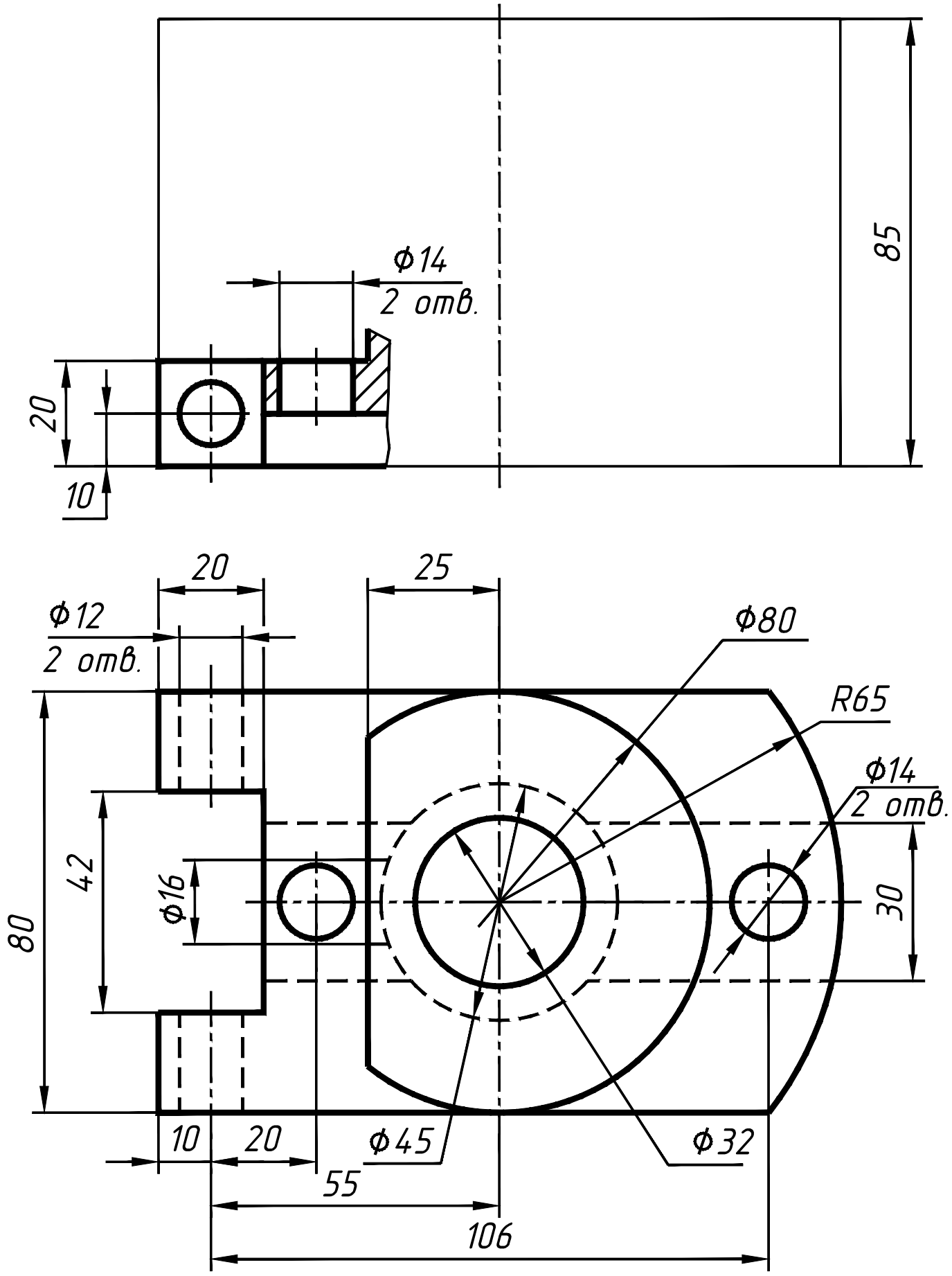
Ф14
2 отв.
85
20
10
20
25
Ф12
2 отв.
Ф80
R65
Ф14
2 отв.
42
Ф16
80
30
10
20
Ф45
Ф32
55
106

367

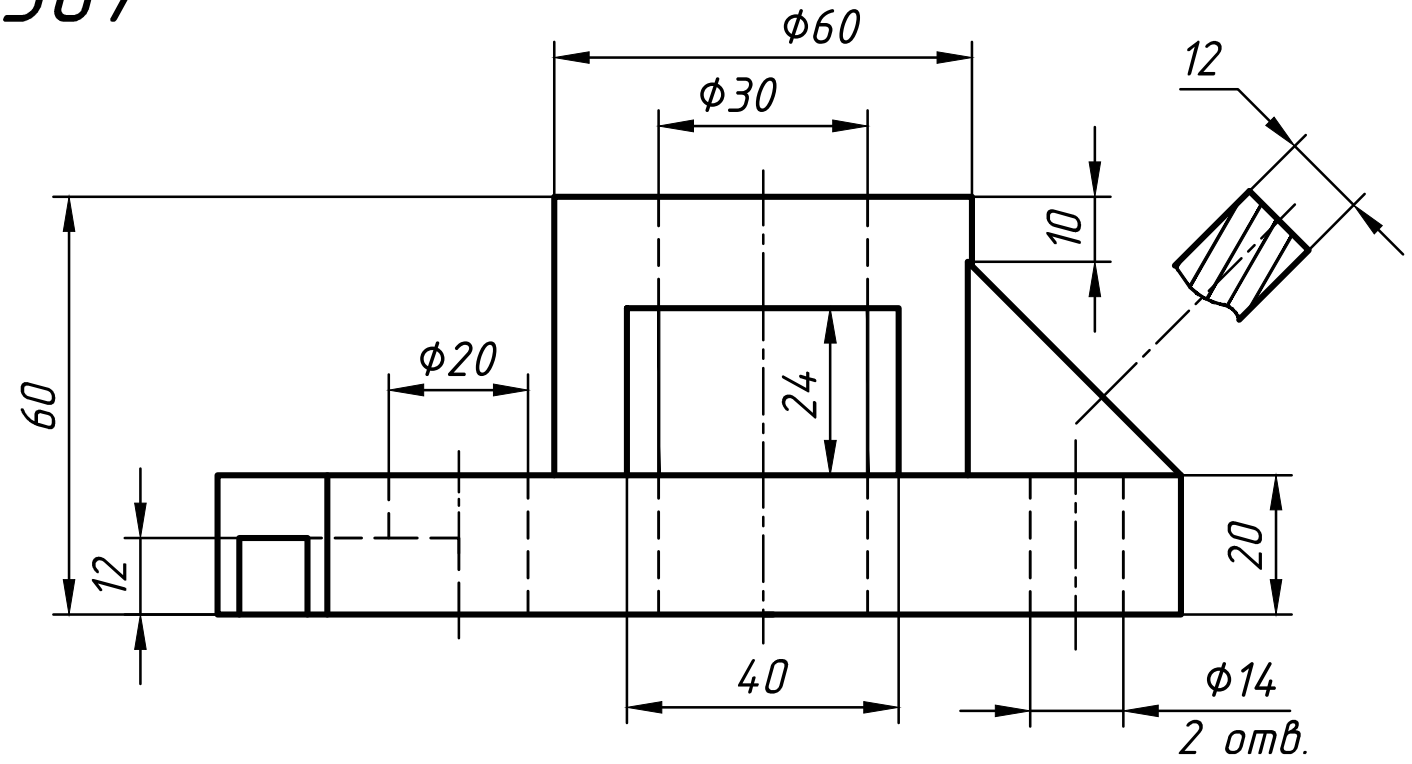
Ф60
Ф30
12
10
60
Ф20
24
12
20
40
Ф14
2 отв.

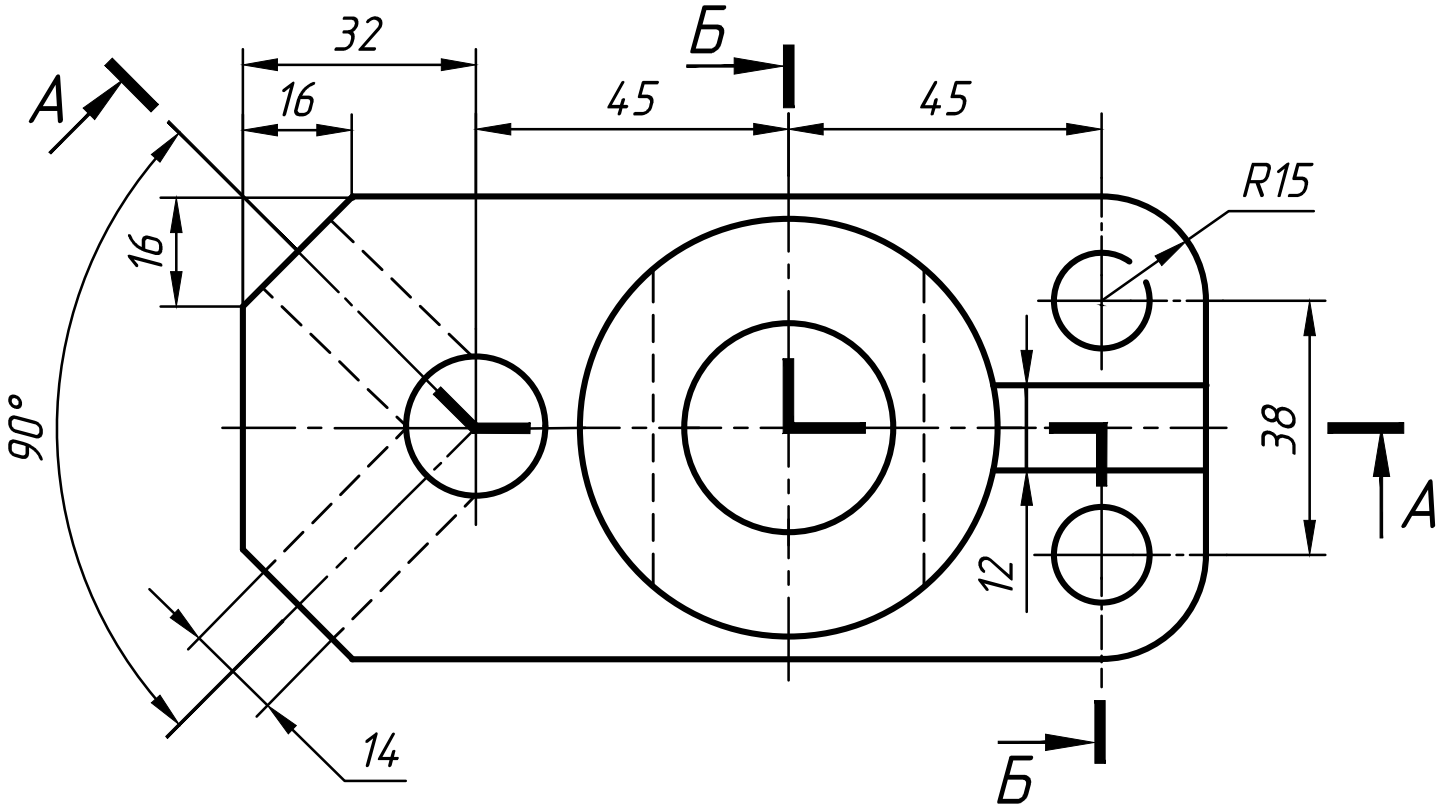
32
Б
А
16
45
45
R15
16
90°
38
А
12
14
Б