226

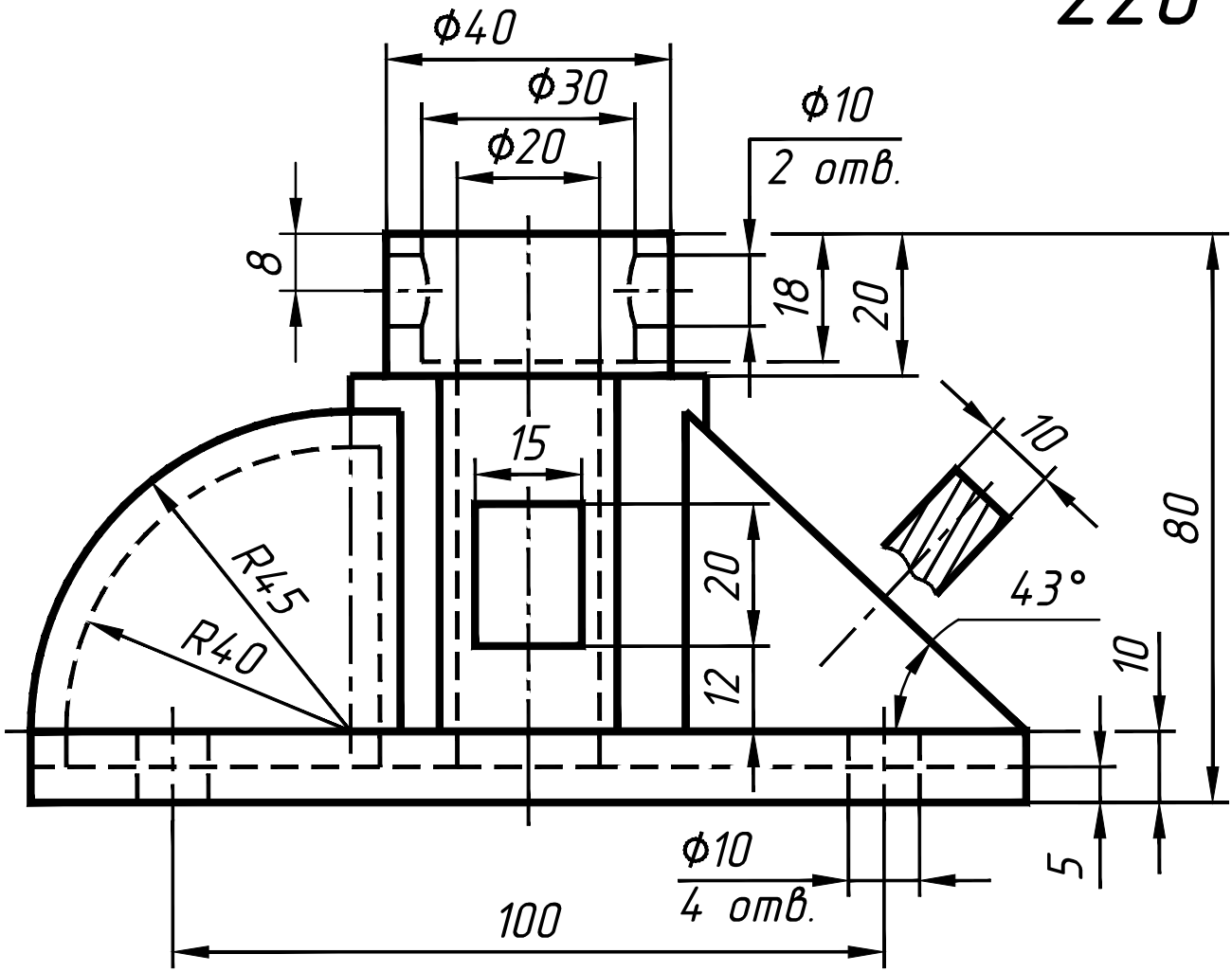
Ф40
Ф30
Ф20
Ф10
2 отв.
8
18
20
15
10
80
R45
R40
20
12
43°
10
5
Ф10
4 отв.
100

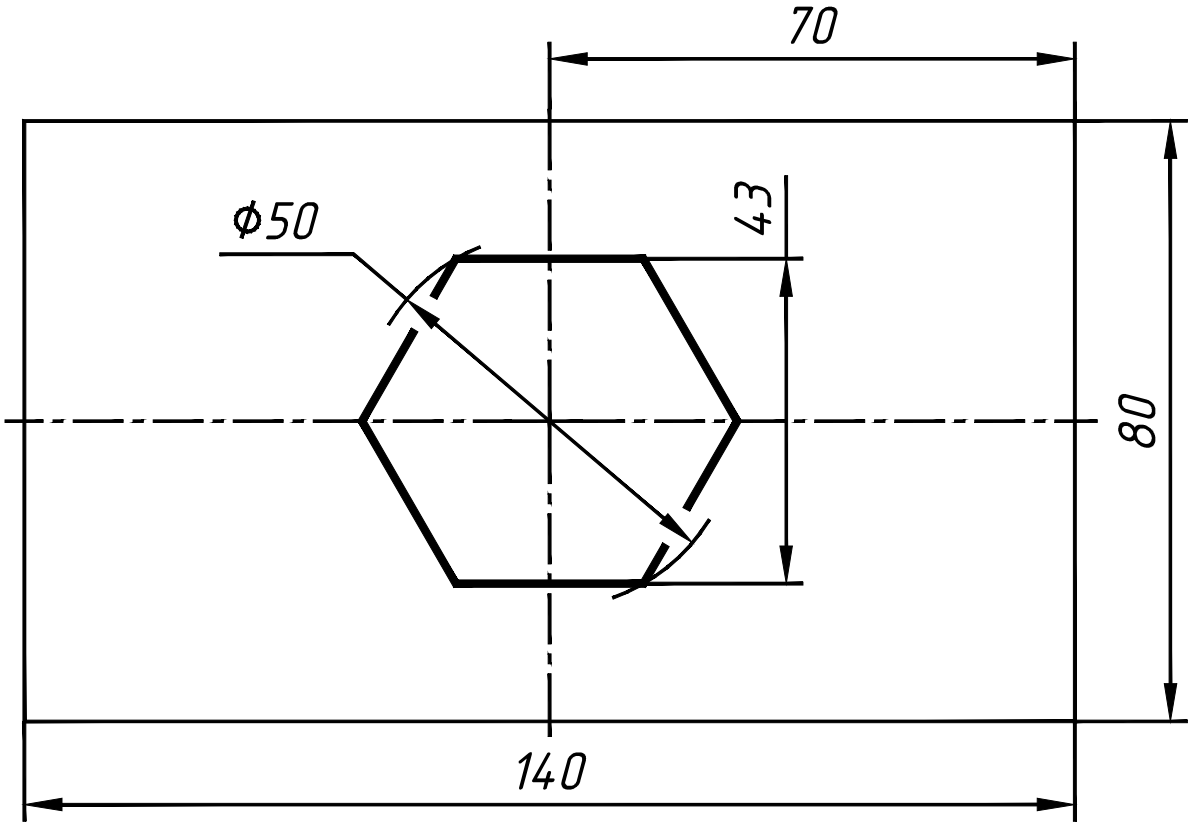
70
Ф50
43
80
140

365

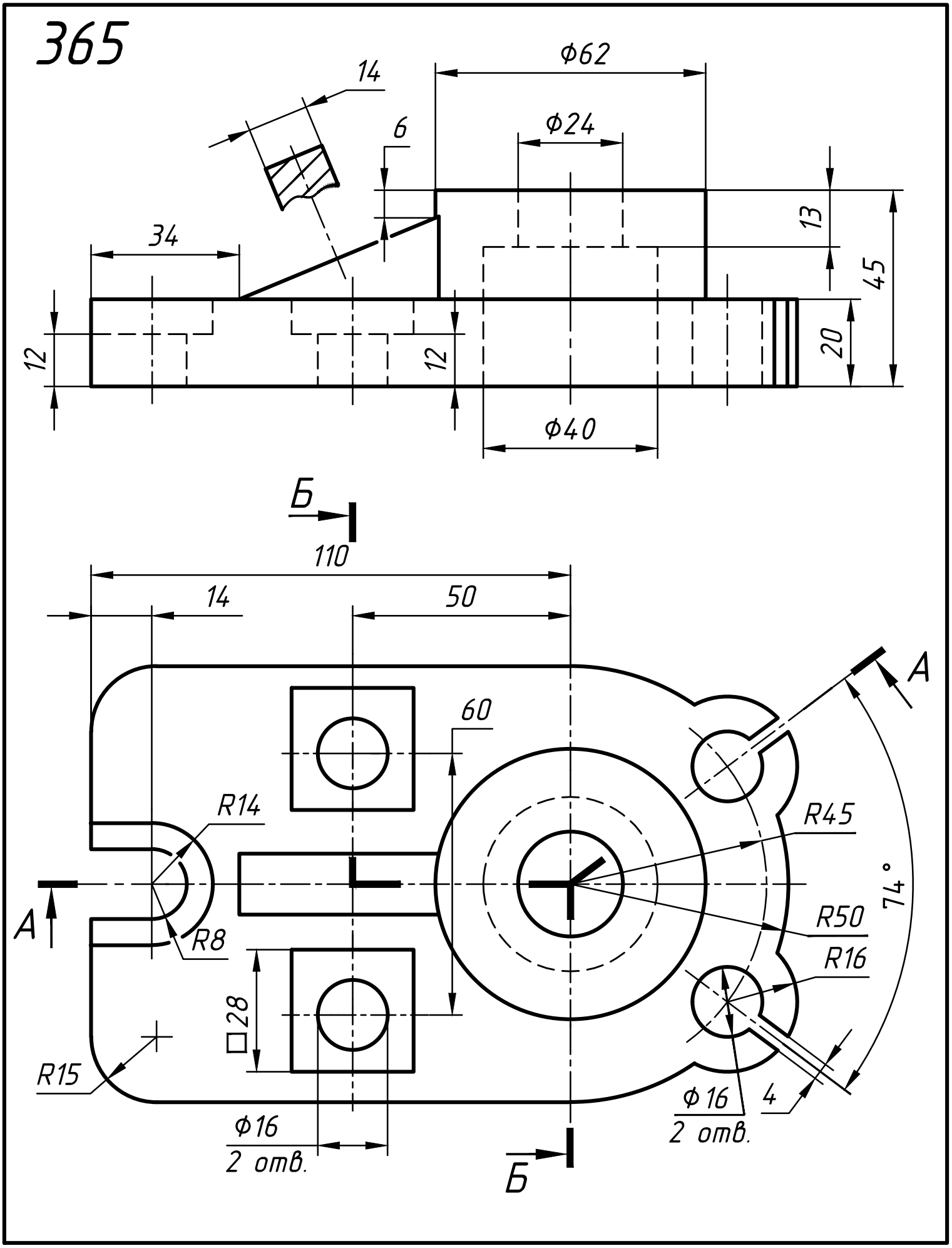
14
Ф62
6
Ф24
13
34
45
12
12
20
Ф40
Б
110
14
50
60
R14
R45
A
A
R8
R50
74°
R16
□28
R15
Ф16
2 отв.
4
Ф16
2 отв.
Б