215

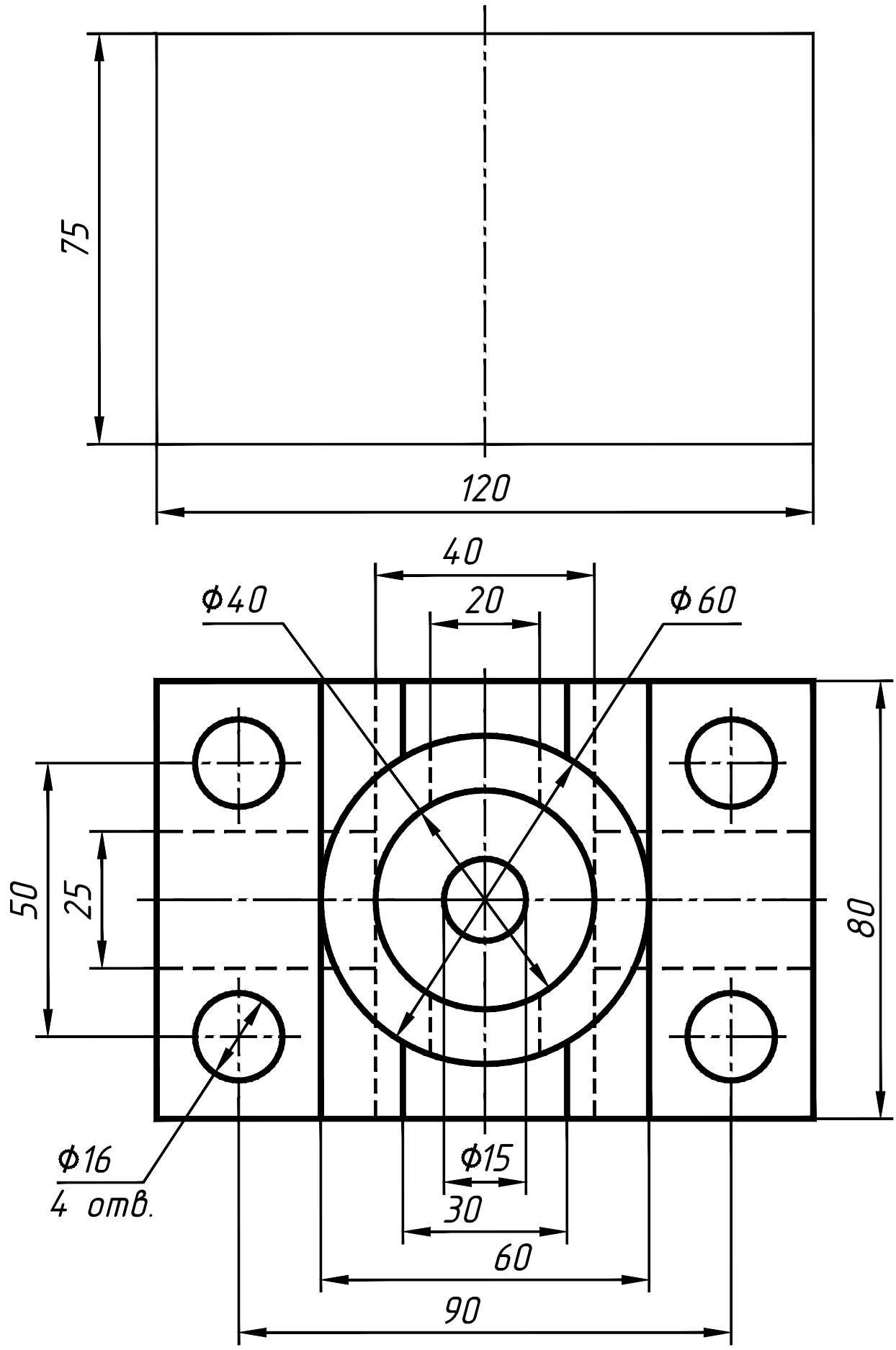

354

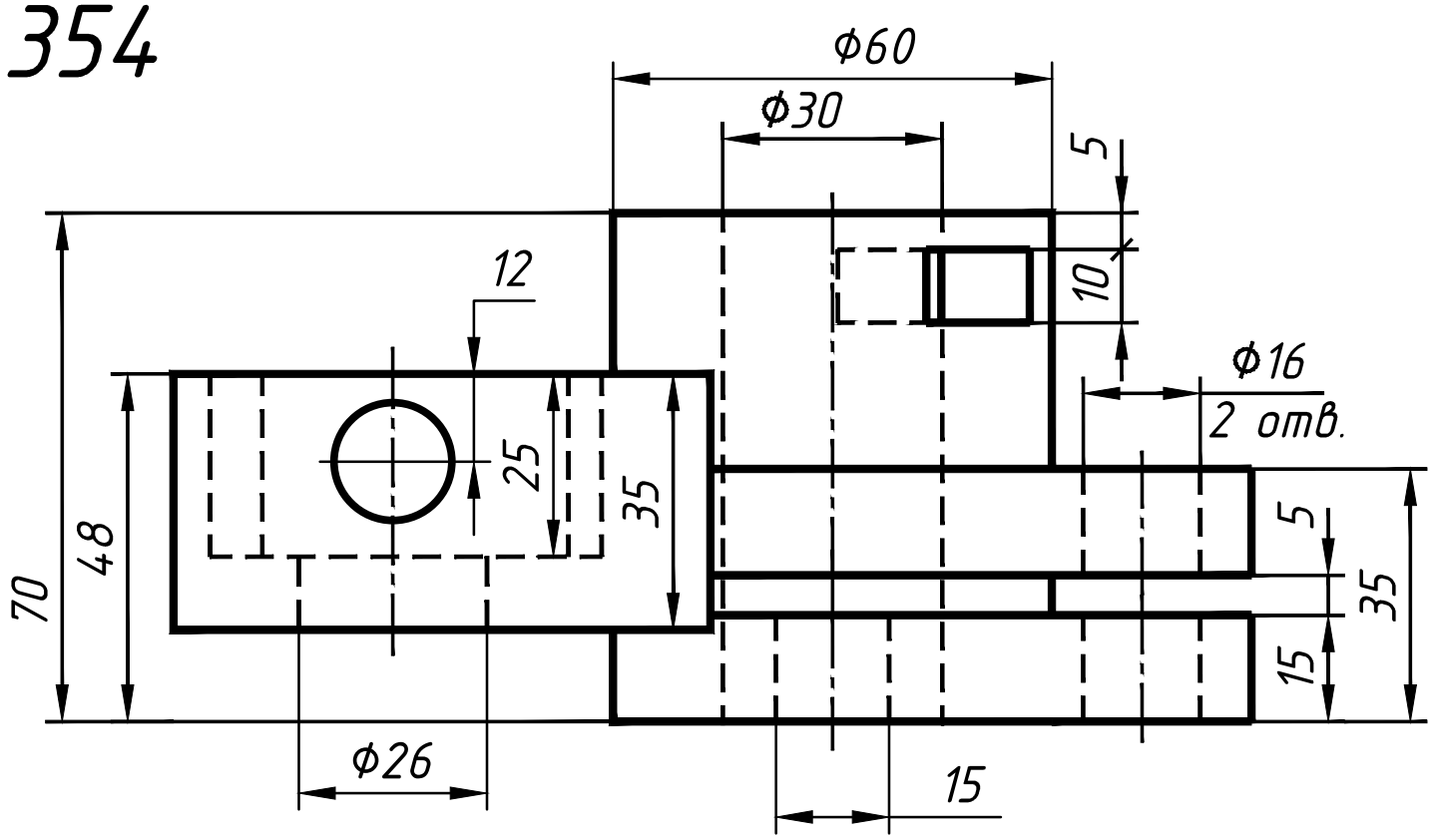
Ф60
Ф30
5
10
12
Ф16
2 отв.
25
35
48
70
5
35
15
Ф26
15

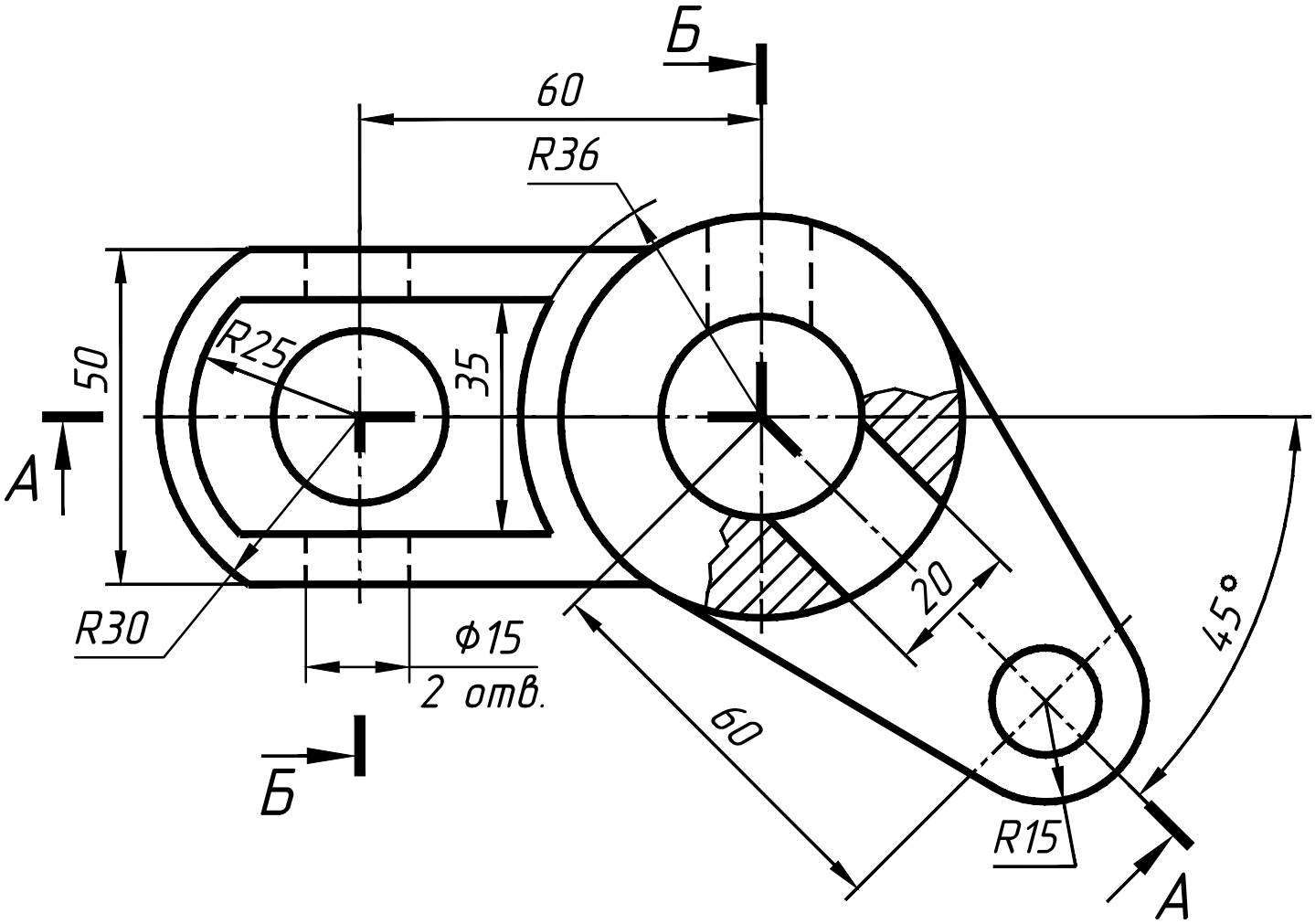
Б
60
R36
R25
50
35
A
R30
Ф15
2 отв.
20
45°
60
Б
R15
A