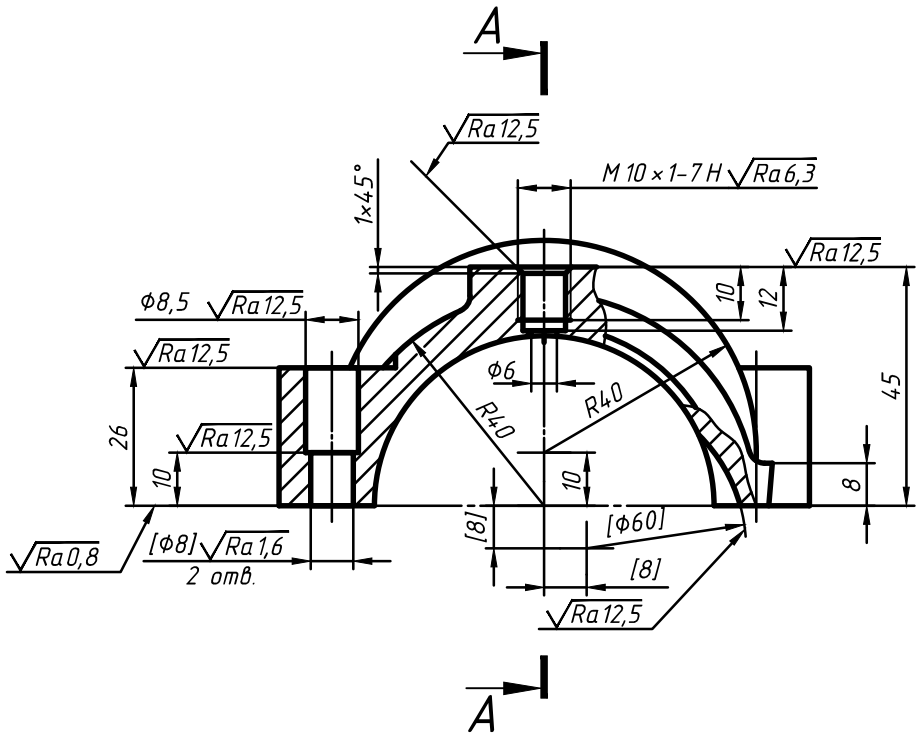

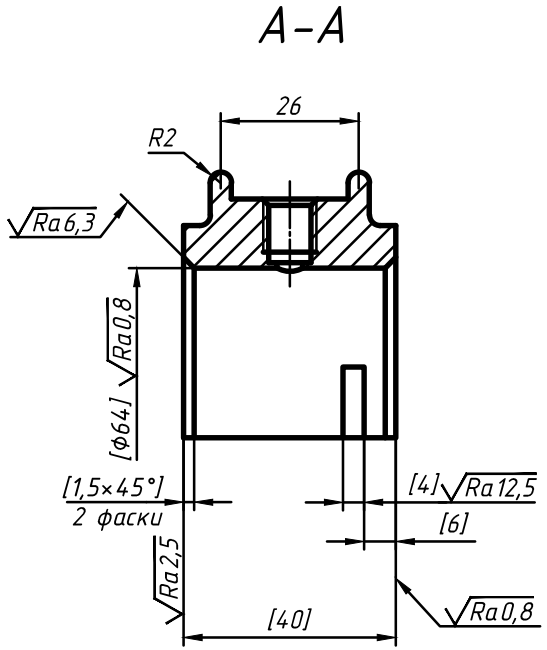

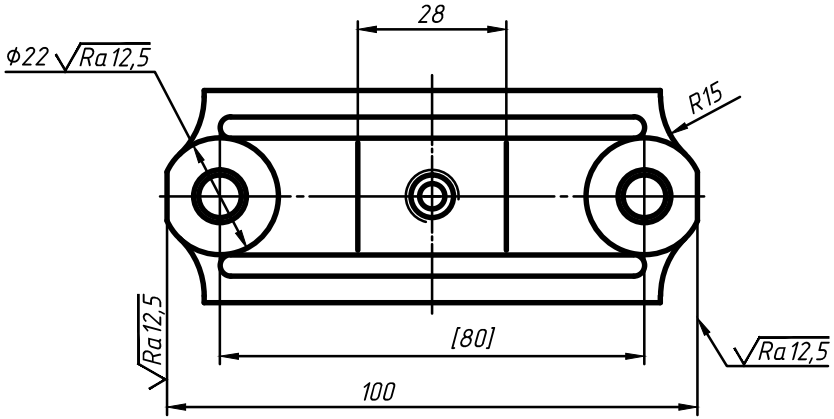

1. Неуказанные радиусы 2...3 мм, уклоны не более 5°.
2. Обработку по размерам в квадратных скобках производить совместно с шатуном.
3. Детали применять совместно.

					ФМ308.04.10.00.302			
Изм	Лист	№ докум.	Подп.	Дата	Крышка шатуна	Лит.	Масса	Масштаб 1:1
Разраб.		Жуйкова						
Пров.		Решетов						
Т. контр.						Лист	Листов 1	
Н. контр.					Сталь 45 ГОСТ 1050-2014	ЮУрГУ Кафедра ИКГ		
Утв.								